P-2/60	
K	

1-1

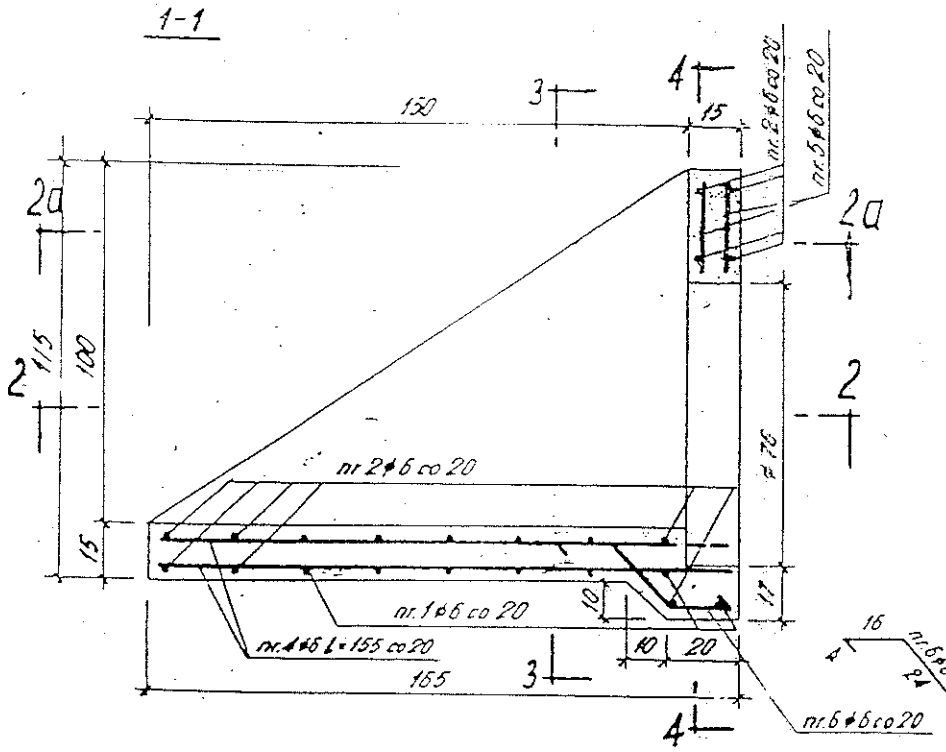

3-3

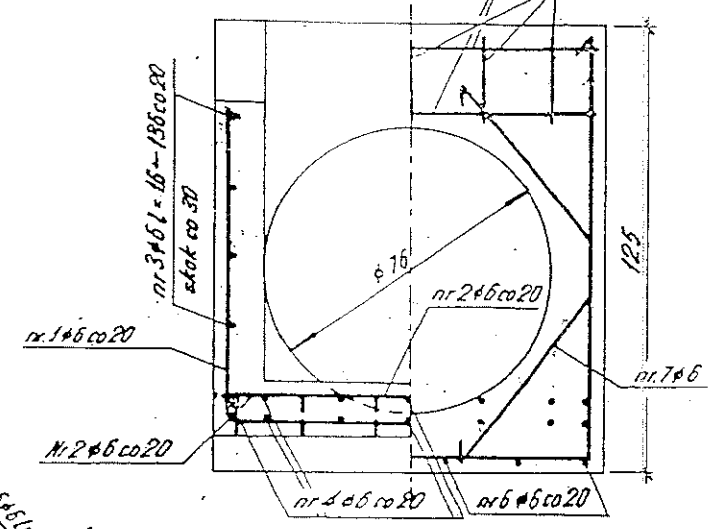

4-4

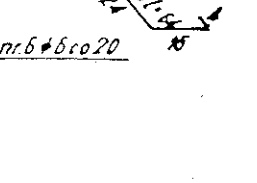

Tablica 1

DŁUGAJ I LICZBA PRĘTÓW ZBROJENIA				
Nr pręta	Rysunek przekr.	Długość 1 szt	Liczba ogólna	Q_r = 2500 Długość ogólna ϕ6
	mm	m	szt	m
1	6	śr. 2.48	7	17.36
2	6	1.10	15	16.50
3	6	śr. 0.76	10	7.60
4	6	1.55	12	18.60
5	6	śr. 0.22	10	2.20
6	6	0.64	6	3.84
7	6	1.36	4	5.44
RAZEM			w m	71.54
CIĘŻAR 1m pręta w kG				0.222
CIĘŻAR ogólny			kG	16.00
RAZEM			kG	16.00

2-2
2a-2a

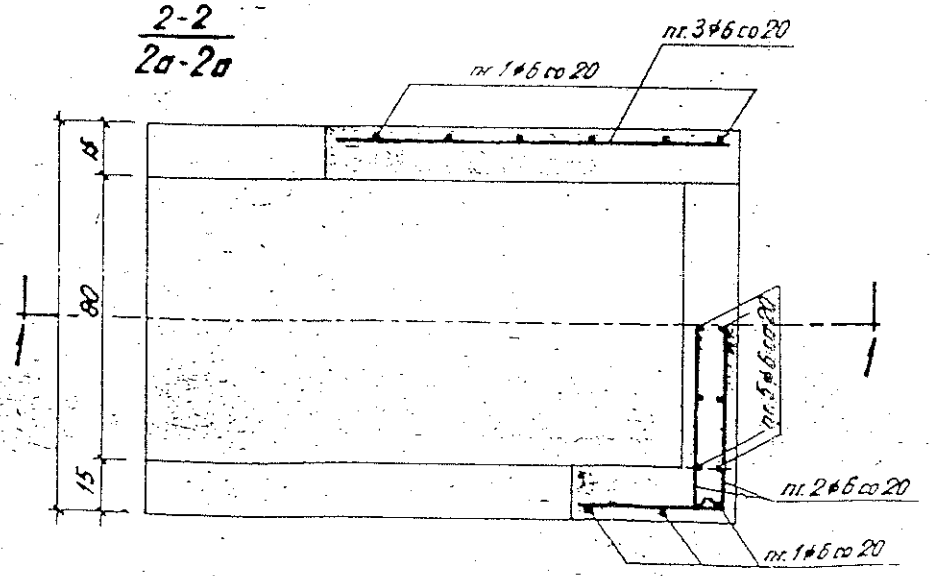

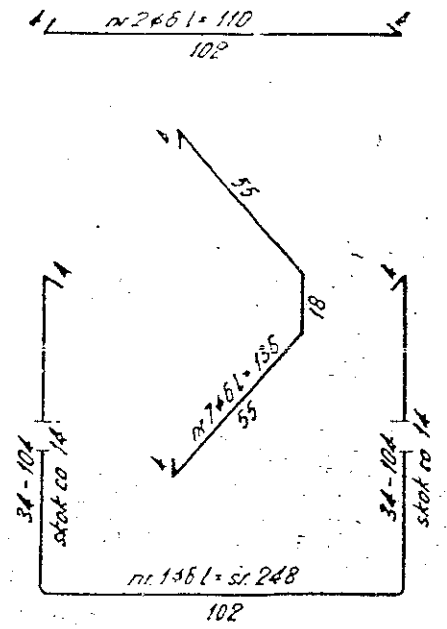

V betonu - 0.7 m³

Otulenie stali - 4cm

Stal St 0

Q_r - 2500 kG/cm²

Beton hydrotechniczny R_H-170/W-4; M-100

STAROSTWO POWIATOWE
w OSTROWIE WIELKOPOLSKIM
Wydział Architektury i Budownictwa
63-400 Ostrów Wielkopolski
Aleja Powstańców Wielkopolskich 16

mgr inż. Włodzimierz Cichowlas
upr.bud.Nr.UAN 7342-128/92
projekt. kierowanie i nadzorowanie robót
w spec. instalacyjno-inżynierijnej
Dz.U.8/75 § 13 ust.1 pkt.4a

CENTRALNE BIURO STUDIÓW I PROJEKTÓW WODNYCH MELIORACJI W WARSZAWIE

P. O. T.		Nazwa proj:	Projektował	mgr inż S. Ambroziak
Stadium	P.T.	Projekt typowy przepustu		
Skala	1:20	~~roboczego~~ D-60	Kreślił	Z. Majewski
Data proj.	28.6.76	Załącznik:	Sprawdził	mgr inż S. Kryszak
Data rys.	10.7.72	Zbrojenie płytu (wylotu)	Kier. prac.	inż. W. Adamski